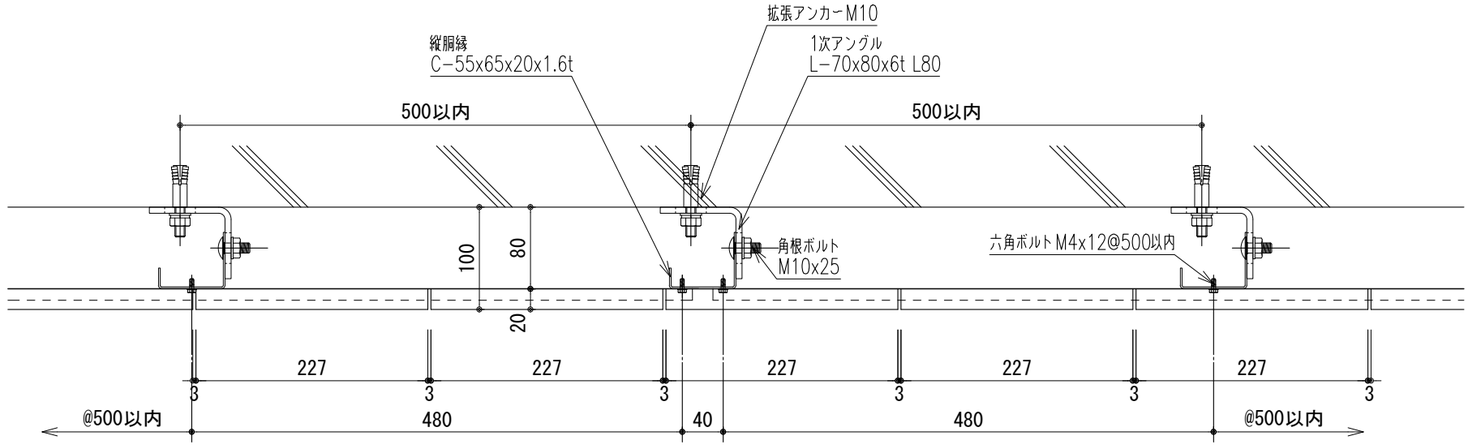

平面図

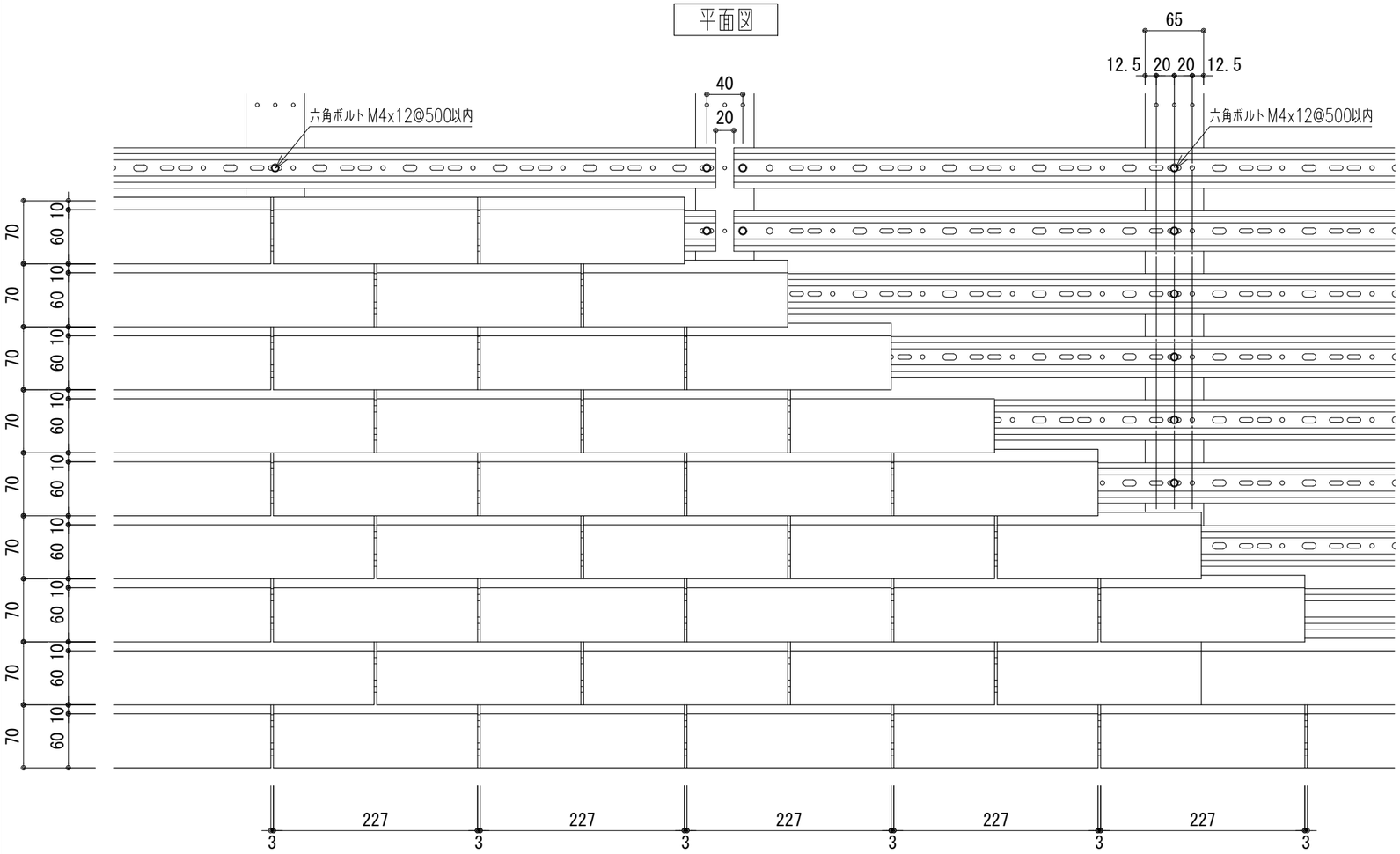

立面図

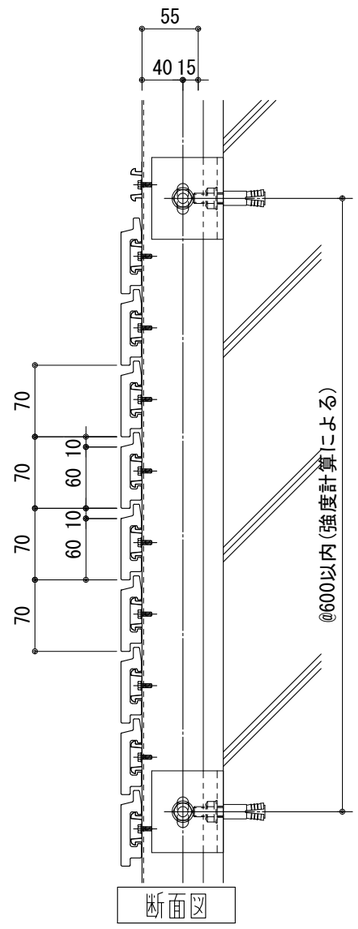

断面図

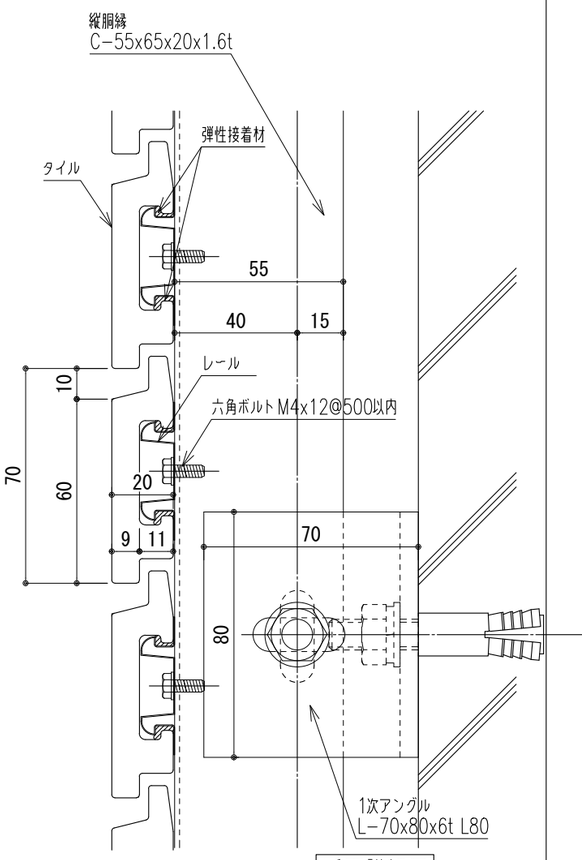

断面詳細図
S=1/1

記事	訂正日	訂正項目		
	26.06.30	TED156-01-01_RC・金物下地_標準図_初版		

受領印		
確認	確認	確認

工事名称

図面名 カーニバル工法(RC・金物下地)標準図1

作図年月日 2026年 6月 30日

日本陶業	
検図	作図
後藤	真田

図種
□計画図(KE)
□施工図(SK)
□製作図(SI)
□打合図(UT)
□参考図(SN)
□承認図(SO)

縮尺 A1: 1/3 A3: 1/6

図番 RC金－01

株式会社 日本陶業

© NIHONTOGYO ALL Rights Reserved

出隅詳細図1
（トメ）

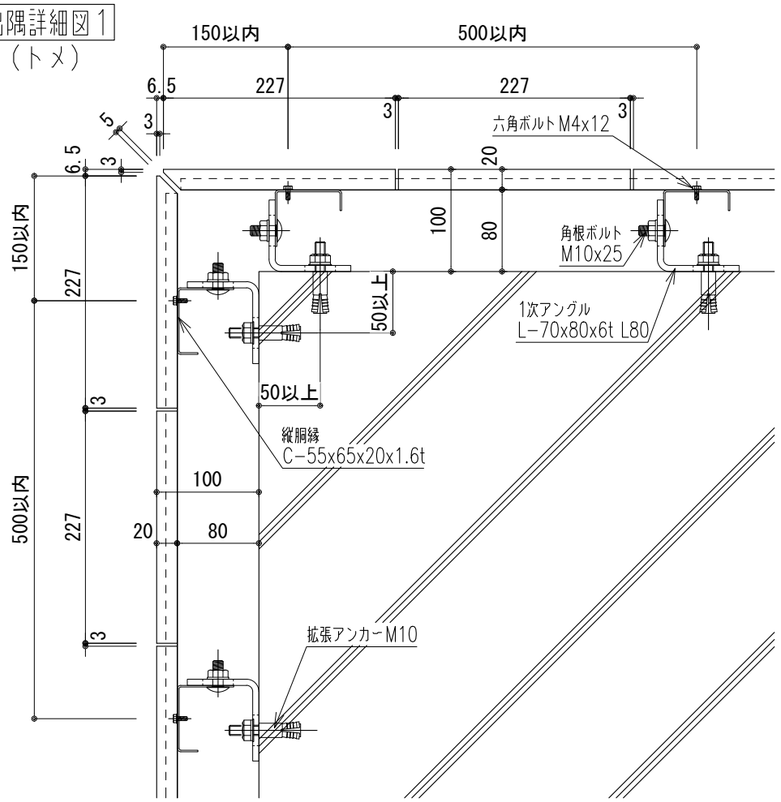

出隅詳細図2
（役物）

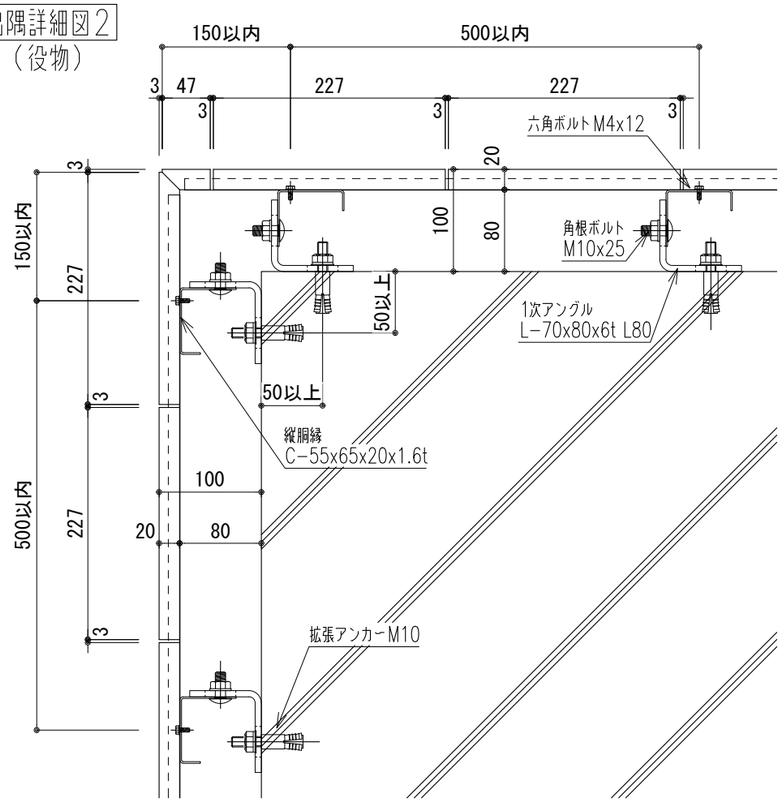

開口部詳細図

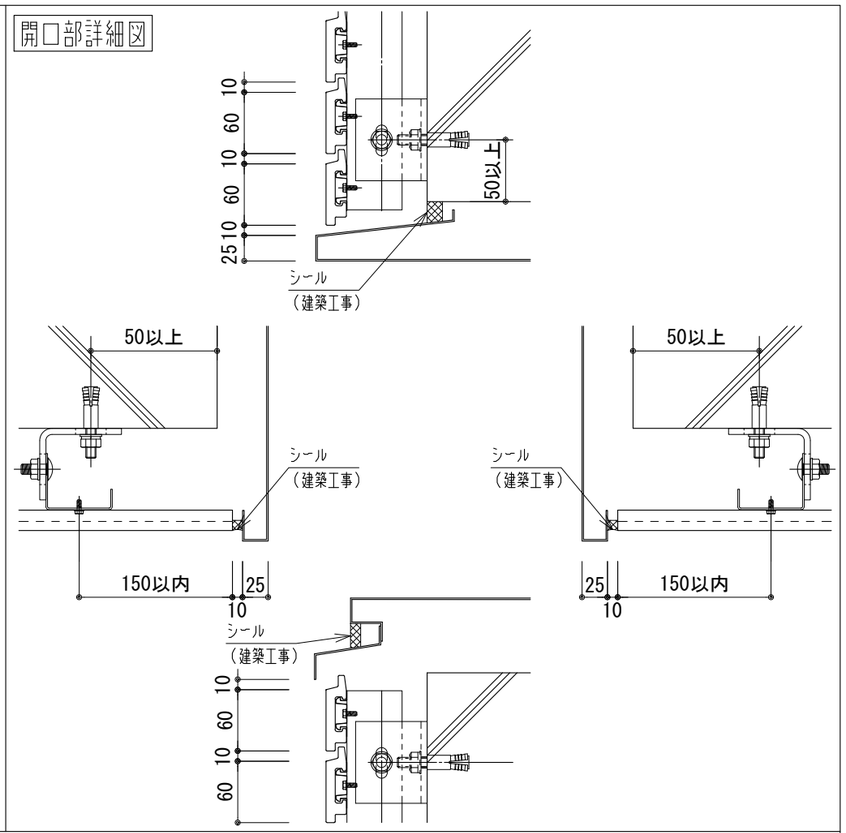

記事	訂正日	訂正項目
	26.06.30	TED156-01-01_RC・金物下地_標準図_初版

受領印		
確認	確認	確認

工事名称

図面名 カーニバル工法(RC・金物下地)標準図2

作図年月日 2026年 6月 30日

日本陶業	
検図	作図
後藤	真田

図種
□計画図(KE)
□施工図(SK)
□製作図(SI)
□打合図(UT)
□参考図(SN)
□承認図(SO)

縮尺 A1: 1/3 A3: 1/6

図番 RC金－02

株式会社 日本陶業

© NIHONTOGYO ALL Rights Reserved